PARÇA KODU PART CODE	PARÇA ADI PART NAME	s ÖLÇÜSÜ (KALINLIK) s MEASURE (THICKNESS)	Malzeme Material	Kaplama / Coating		
				SN	AG	Nİ
TE 2359 DP	KISA ERKEK FİŞ UZUN TİP KULAKSIZ K.A. 6.3 =DP=	------	(CuZn30) Pirinç / Brass	-	-	-
TE 2359 RP	KISA ERKEK FİŞ UZUN TİP KULAKSIZ K.A. 6.3 =RP=	------	(CuZn30) Pirinç / Brass	-	-	-
TE 2359 RPK	KISA ERKEK FİŞ UZUN TİP KULAKSIZ K.A. 6.3 =RPK=	------	(CuZn30) Pirinç / Brass	+	-	-

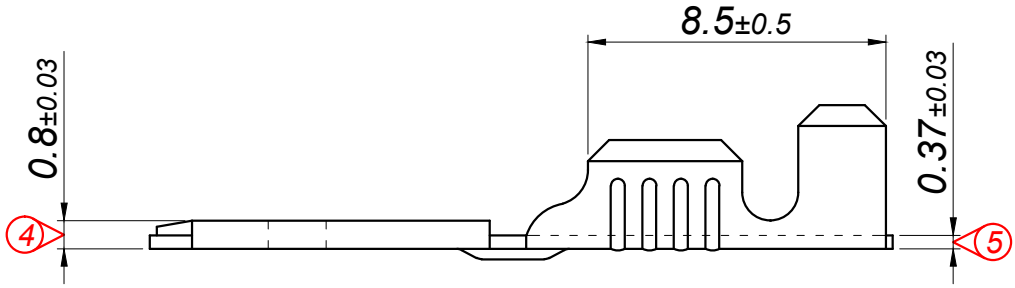

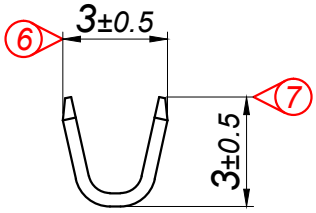

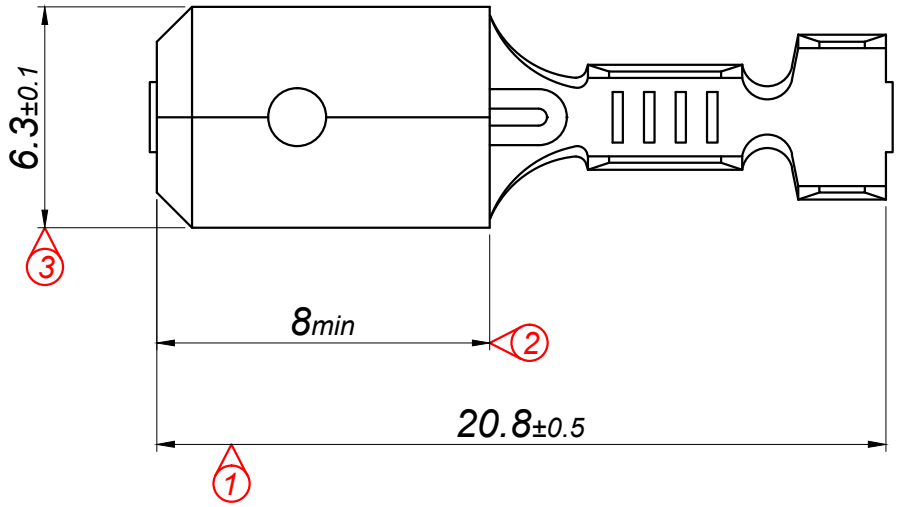

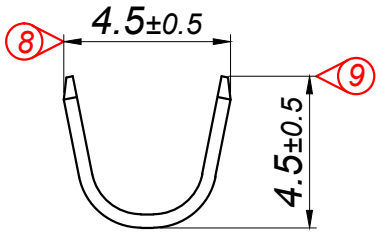

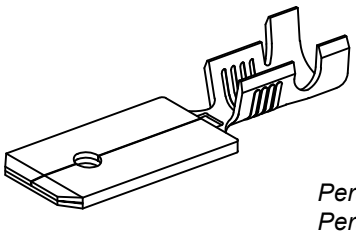

Perspektif
Perspective

Kalıp çıkış yönü
Mold output direction

Makara açılım yönü
Reel opening direction

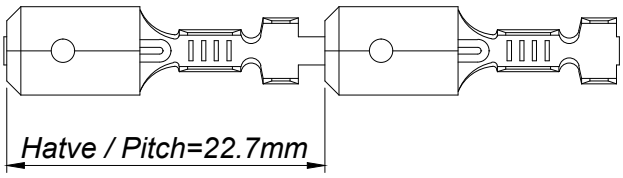

Ölçek
Scale : 1.5 / 1

Kablo Kesiti
Wire Section : 0.50 - 1 mm²

Resim üzerinden ölçü almayınız
do not measure on drawing

Tarih / Date	22.01.2013	İmza /Signature	Ölçek /Scale			
Çizen / Desing	M.Yağcı		5 / 1	01	0,38±0,03 OLAN MALZEME KALINLIĞI 0,37±0,03 OLARAK GÜNCELLENMİŞTİR.	29/03/2018
Onay / Approval	S.Gölcük			No	Değişiklik / Revision	Tarih/Date

MESA TERMİNAL SOKET

Parça Adı:
Part Name

KISA ERKEK FİŞ UZUN TİP
KULAKSIZ KÜÇÜK AYAK 6.3

Parça Kodu:
Part Code

TE 2359

Bu Resim MESA OTO ELEKTRİK LTD.ŞTİ'nin malıdır. Şirket Yetkililerinin izni olmaksızın kopya edilemez, üzerinde değişiklik yapılamaz.
This image MESA AUTO ELECTRIC LTD 's are property. Can not be copied without the consent of the company authorized, any changes can be made.